寿貿易株式会社
株式会社メカニクス

卓上旋盤・小型旋盤・卓上フライス盤・小型フライス盤・万能工作機械
業界屈指の豊富な品揃え

FL・FMシリーズ　ミニ卓上フライス盤　FM110E(上下微動送り装置　標準装備)

この機種は、あまりうるさくない仕事用にはお買い得な機械ですが、工作内容によっては、これらの製品が必ずしも適さない場合がありますので、都度弊社にご相談下さい。

手作り感覚を大切にしたい・・・・・そんな思いを込めて、札幌工場の経験豊かな職人が丁寧に仕上げました。

（試験成績表添付）

- 350W の強力モータを搭載しています。
- エレクトロニクス制御の無段変速機構によりツマミひとつで $0min^{-1}$ から $2,500min^{-1}$ まで自由に変速できます。
- ハイ／ローギアをロー(Low)にセットすることにより、低速でもトルクは落ちません。
- コラム自体が可傾式になっており、角度付の工作も可能です。
- 主軸テーパは MT3 ですので市販の工具が利用できます。
- セットに含まれるアクセサリーに加えて、更に工作範囲を拡げる特別付属品、切削工具も豊富に揃っています。
- 鉄・アルミ・真鍮・木材はもちろん、工夫次第でチタン・ステンレス等の切削も可能です。
- イラストを多用した取扱説明書には付録として小冊子「基本的なボール盤・フライス盤作業」がついています。
- 寸法図にて、大きさをご確認下さい。（ロットにより多少異なる場合があります）

角度付のワークの加工　にはコラム全体を根元から傾けて行います。

長手自動送り装置（オプション）

ロットにより色が異なる場合があります。
本体ご購入時にご指定下さい。
なお、すでにご使用中の FM110E に、追加で取り付けることをご希望のお客様は、都度弊社にご相談下さい。

FM110Eが大きく進化する4つの新オプション

オプションの組み合わせは自由！

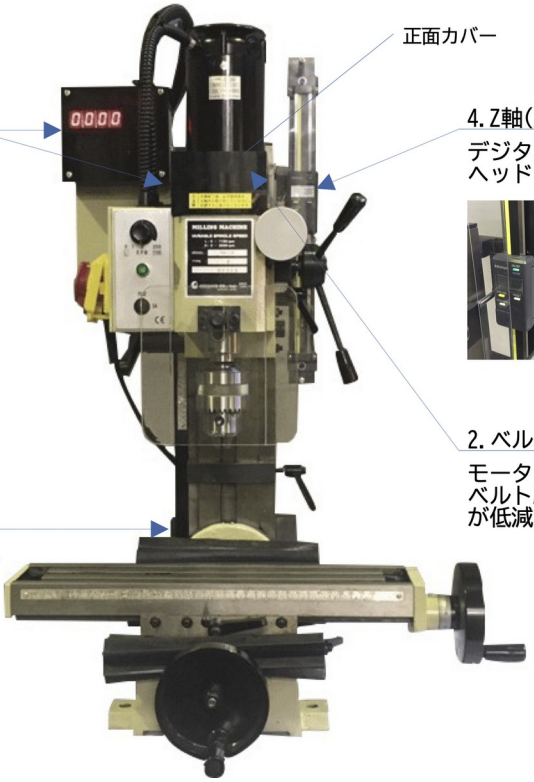

正面カバー

3. デジタルスピードカウンター
（主軸回転数表示装置）

主軸回転数がデジタル表示されます。
※正面カバーの形状が変わります。

4. Z軸(上下方向)デジタルスケール

デジタルスケール(ミツトヨ製)により、
ヘッドの上下の移動距離が表示されます。

2. ベルト・プーリー駆動仕様

モーターと主軸のギアをプーリー化し、
ベルト駆動方式に変更する事により回転音
が低減します。

1. コラム固定仕様

コラムの根元を完全に固定する事により、
安定感が大幅に向上します。

本体ご購入時に、ご指定ください。
なお、すでにご使用中の FM110E に、追加で取り付ける事をご希望のお客様は、都度弊社にご相談ください。

仕様

軸端／テーブル間	270mm
フトコロ	160mm
テーブル	390×92mm
長手（左右）送り	235mm
クロス（前後）送り	100mm
主軸回転数	無段 0～2500min^{-1} 無段
主軸テーパ	MT3
タテ（上下）送り	185mm
モータ	単相 100V 350W
所要床面積	約 800×500mm（最大）
質量	50kg
梱包サイズ（注 1）	約 530×500×700mm（木箱）

（注 1）梱包サイズは目安です。ご購入のセットやアクセサリーの内容により、梱包サイズ・使用梱包材が変更になったり、梱包数が増える場合があります。

外観及び仕様上の数値は、ロットにより多少異なる場合があります。一般的な作業では、これらが問題となることは殆どありませんが、特別の目的のために、特定の仕様が必ず満たされなければならない場合は、ご発注前に弊社へご確認下さい。

付属品・アクセサリー類も、一つ一つ入念にチェックし、万全を期しております。

本体標準付属品

各種工具類（ロットにより多少異なる場合があります）

ドリルチャック 13mm（ユキワ製）、同ハンドル、ドリルチャックアーバ MT3、引きねじ

コレットホルダー MT3（25 型）およびコレット（2～16mm）

強力型エンドミル(国内外の一流メーカー品)（3、4、5、6mm）

万力(小)簡易型

押さえ金セット

（52 パーツ入り）

（標準テーブル用）

（12 パーツ入り）

（幅広テーブル用）

専用マシンスタンド

現在出荷中のスタンドの色は、
ブラックです。

質量　約 24Kg

中型インデクスロータリーテーブル（径 100mm）

オリジナル商品

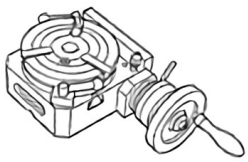

ロータリーテーブル本体、割出機構、割出板、押さえ金具付き
割出板とウォーム機構（1：90）をもつ本格タイプです。
従来タイプより大型化し、操作性が大幅に向上しました。

三爪・四爪チャック取付用アダプター

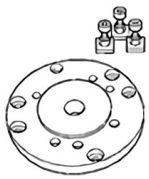

中型インデクスロータリーテーブルに三爪、四爪チャックと取付アダプターを併用すれば歯車製作が可能です。
（FL200E／260E／350E 用の三爪・四爪チャック 80mm が使用できます）

三爪スクロールチャック（径 80mm）

四爪インデペンデントチャック（径 80mm）

四角、偏心、不規則形状の工作物を保持します。

※商品の外観・ボディカラーが異なる場合がございます。

ミーリングアーバ MT3

オリジナル商品

工具穴径 16mm に対応

サイドカッター、メタルソー、ギアカッターなどドーナツ状にまん中に穴が開いた形状のカッターを保持するためのものです。

フェイスカッターセット

平面削りに使用するフライスカッタです。チップは交換可能です。アルミ・真鍮等の切削に最適です。

ボーリングヘッド MT3

オリジナル商品

フライス盤を使って平面削り、中ぐりなどをするためのものです。専用バイトをセットして廻します。

簡易ボーリングヘッド（16mm シャンク）

オリジナル商品

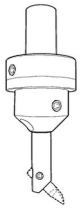

構造を簡素化し、低価格化をはかった簡易型のボーリングヘッドです。

φ16mm のコレットと併用します。

角度付万力（新型アングルバイス）

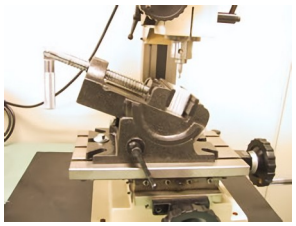

類似品に比べ剛性が高く、ロックの効きが違います。
（構造上、精度を要求される工作には工夫が必要ですが、あると大変便利なアクセサリーです）
口金開き　80mm　　口金幅　81mm　　口金深さ　35mm　　バイス高さ 108mm（角度水平時）
※仕様上の数値・外観・形状はロットにより多少異なる場合があります。
（詳細は都度、弊社へご確認ください）

幅広テーブルアタッチメント（テーブルサイズ 400×145mm）

オリジナル商品

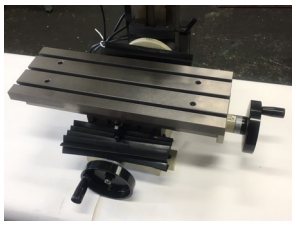

テーブル幅 145mm の大型のテーブルです。
FM110E の標準テーブルの上に置き、4 箇所をねじで固定するだけで使用できます。
より大きなワークの加工に便利です。
幅広テーブル取り付け時は、軸端／テーブル間距離およびクロス（前後）送り量が若干短くなります。

	標準テーブル	幅広テーブル
軸端/テーブル間	270mm	255mm
クロス（前後）送り	100mm	90mm

・幅広テーブルでは押さえ金セット（52 パーツ入り）は使用できません。押さえ金セット（12 パーツ入り）をご使用ください。

寿貿易株式会社
株式会社メカニクス
〒135-0031 東京都江東区佐賀 1 丁目 11 番 11 号
TEL：03-3642-3095
FAX：03-3641-8443

FM110E ミニ卓上フライス盤

外観2面寸法図

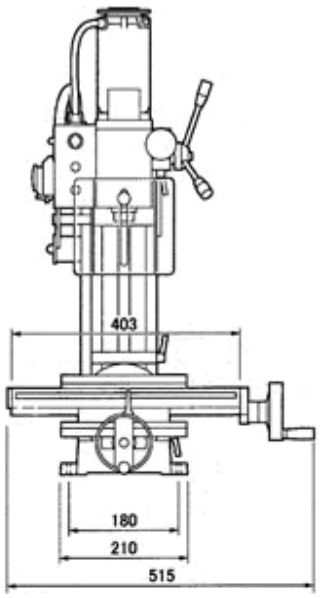

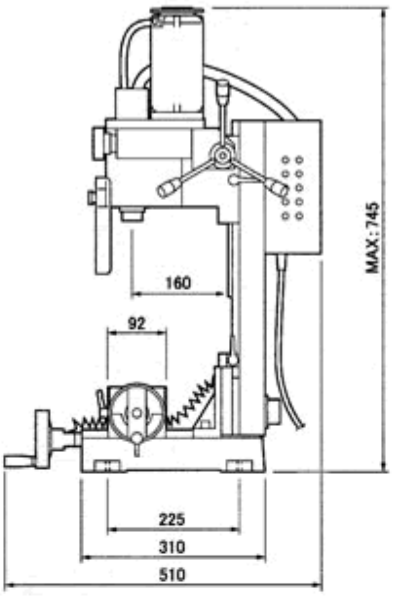

FM110E ミニ卓上フライス盤

スライド量寸法図

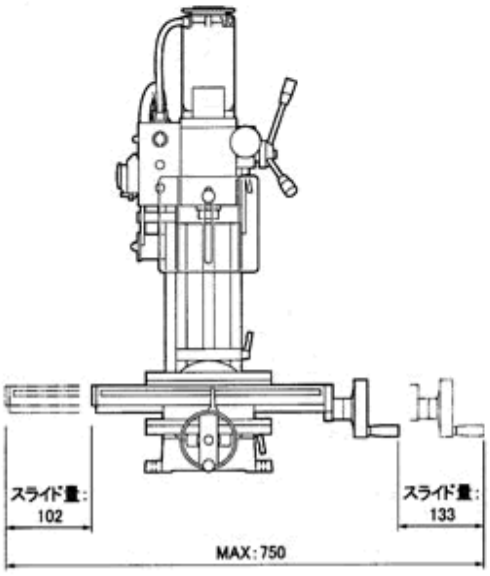

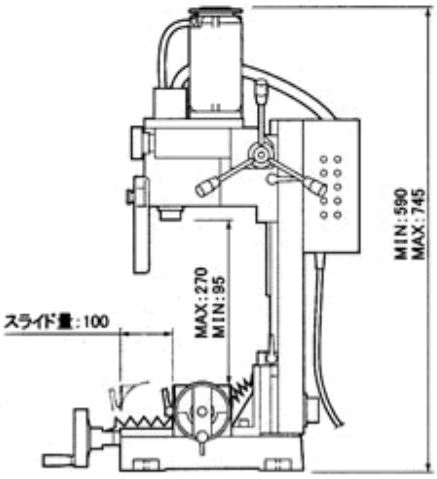

FM110用マシンスタンド（タイプ2）
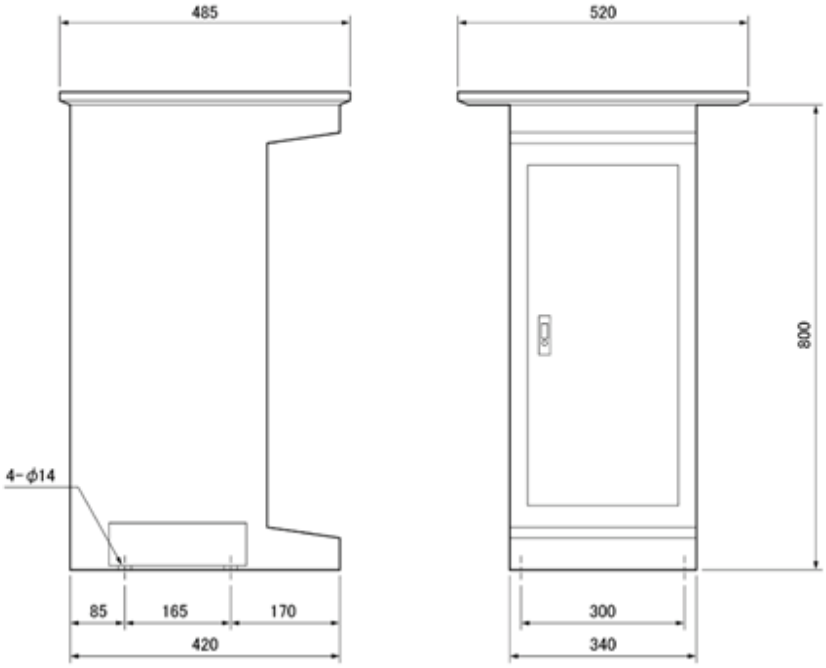
外観2面寸法図