寿貿易株式会社
株式会社メカニクス

卓上旋盤・小型旋盤・卓上フライス盤・小型フライス盤・万能工作機械

業界屈指の豊富な品揃え

FL・FMシリーズ　ミニ卓上フライス盤 FM80E（大型ベースタイプ）Aタイプ

この機種は、あまりうるさくない仕事用にはお買い得な機械ですが、工作内容によっては、これらの製品が必ずしも適さない場合がありますので、都度弊社にご相談下さい。

本機は、札幌工場の経験豊かな職人が、部材を丁寧に組み立て、仕上げております。

（試験成績表添付）

- コンパクトサイズのミニフライス盤です。
- エレクトロニクス制御の無段変速機構によりツマミひとつで $100min^{-1}$ から $2000min^{-1}$ まで自由に変速できます。
- ハイ／ローギアをロー(Low)にセットすることにより、低速でもトルクは落ちません。
- 主軸テーパーは MT2 です。
- 工作範囲を拡げるアクセサリー、切削工具も豊富に揃っています。
- 鉄・アルミ・真鍮・木材はもちろん、工夫次第でチタン・ステンレス等の切削も可能です。
- イラストを多用した日本語取扱説明書には付録として小冊子「基本的なボール盤・フライス盤作業」がついています。
- 寸法図にて、大きさをご確認下さい。（ロットにより多少異なる場合があります）

＊ コラムおよびヘッドの傾斜はできません。

仕様

軸端/テーブル間	270mm
フトコロ	140mm
テーブル寸法	240×145mm
長手（左右）送り	180mm
クロス（前後）送り	140mm（注 1）
主軸回転数	無段 100～2000min^{-1}
主軸テーパー	MT2
モーター	単相 100V 150W
所要床面積	約 540×550mm（最大）
機械寸法	360×490×720mm（最大）
質量	44kg
梱包サイズ（注 2）	約 530×500×700mm］（木箱）

注 1：有効ストロークは 130mm
注 2：梱包サイズは目安です。ご購入のセットやアクセサリーの内容により、梱包サイズ・使用梱包材が変更になったり、梱包数が増える場合があります。

外観及び仕様上の数値は、ロットにより多少異なる場合があります。一般的な作業では、これらが問題となることは殆どありませんが、特別の目的のために、特定の仕様が必ず満たされなければならない場合は、ご発注前に弊社へご確認下さい。

付属品・アクセサリー類も、一つ一つ入念にチェックし、万全を期しております。

基本セットに含まれる付属品

各種工具類（ロットにより多少異なる場合があります）	ドリルチャック 10mm（専用特殊アーバー MT2 付）簡易型（サービス品）、同ハンドル、引きねじ

アクセサリー類

一部は標準セットに含まれます。価格表をご参照ください。

直装式コレットチャック（6、8、10mm）	万力(小)簡易型 オリジナル商品

押さえ金セット

強力型エンドミル(国内外の一流メーカー品)
（3、4、5、6mm）

中型インデクスロータリーテーブル（径 100mm）
オリジナル商品

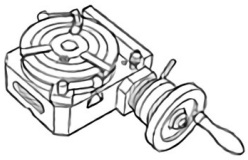

ロータリーテーブル本体、割出機構、割出板、押さえ金具付き
割出板とウォーム機構（1：90）をもつ本格タイプです。
従来タイプより大型化し、操作性が大幅に向上しました。

三爪・四爪チャック取付用アダプター

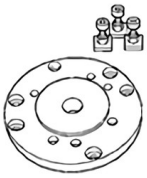

中型インデクスロータリーテーブルに三爪、四爪チャックと取付アダプターを併用すれば歯車製作が可能です。
（FL200E／260E／350E 用の三爪・四爪チャック 80mm が使用できます）

三爪スクロールチャック（径 80mm）

四爪インデペンデントチャック（径 80mm）

四角、偏心、不規則形状の工作物を保持します。

※商品の外観・ボディカラーが異なる場合がございます。

角度付万力（新型アングルバイス）

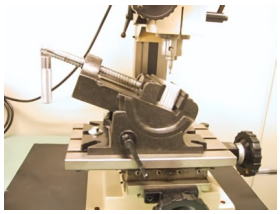

類似品に比べ剛性が高く、ロックの効きが違います。
（構造上、精度を要求される工作には工夫が必要ですが、あると大変便利なアクセサリーです）
口金開き　80mm　　口金幅　81mm　　口金深さ　35mm　　バイス高さ 108mm（角度水平時）
※仕様上の数値・外観・形状はロットにより多少異なる場合があります。
（詳細は都度、弊社へご確認ください）

FM80E ミニ卓上フライス盤 （大型ベース）

外観2面寸法図

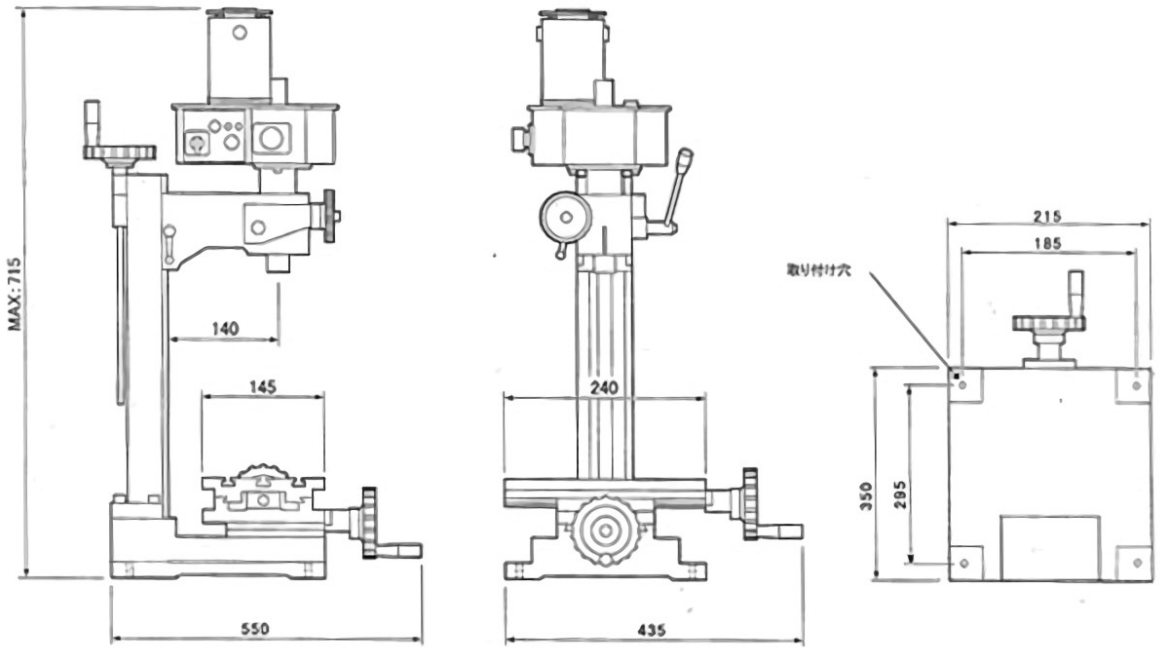

寿貿易株式会社
株式会社メカニクス
〒135-0031 東京都江東区佐賀１丁目 11 番 11 号
TEL：03-3642-3095
FAX：03-3641-8443