寿貿易株式会社
株式会社メカニクス

卓上旋盤・小型旋盤・卓上フライス盤・小型フライス盤・万能工作機械
業界屈指の豊富な品揃え

Mecanix　L180V 精密小型旋盤（無段変速タイプ）

- 最新のエレクトロニクス無段変速機構を搭載しています。
- プレシジョンタイプの三爪スクロールチャック、自動送り・ねじ切り装置、チップトレイを標準装備しています。
- ベッドをはじめ、各部は高級鋳鉄製で抜群の剛性があります。
- 1／2HP の強力モータを搭載。
- 緊急時の非常停止ボタンが装備され、安全性に配慮。
- 弊社独自の心押台固定用レバーを取り付けることができます。（オプション）
- 寸法図にて、大きさをご確認下さい。

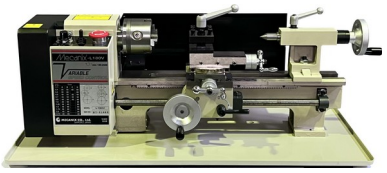

主軸
主軸は精密研削仕上げされ、精密級ボールベアリング2個によって支持されています。

コントローラー
最新のエレクトロニクス制御の無段変速機構によりツマミひとつで主軸のスピードは100から2500min^{-1}まで自由に変速出来ます。
また正転⇔逆転が出来ます。

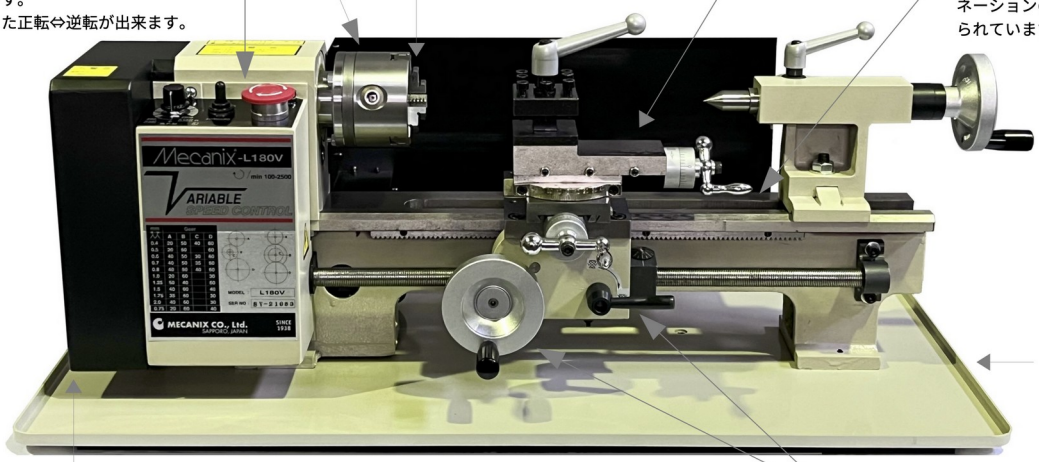

三爪スクロールチャック（80mm）

トップスライド（テーパ削り用）

ベッド
ベッドは高級鋳鉄製で、V型平型コンビネーションのすべり面は精密研削で仕上げられています。

チップトレイ（切粉受皿）

自動送り／ねじ切り装置（左ねじも可）

ハーフナットレバーおよび早送りハンドル
ハーフナットにより、任意に親ネジとのかみ合わせ、開放が出来ますので、早送りハンドルにより、往復台の迅速な移動が可能となります。これがあるとないとでは操作性に大きな差が出ます。

専用マシンスタンド（オプション）　オリジナル商品

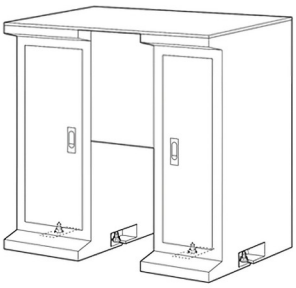

質量約 36Kg

操作性が大幅にアップ！！

心押台固定用レバー（オプション） オリジナル商品

- オプションで心押台固定用レバーが取り付けられます。
- レバーの操作のみで心押台の固定が可能です。

心押台固定用レバーは旋盤本体を同時にお買い上げの場合に限らせていただきます。

なお、すでにご使用中の L180V に心押台固定用レバーを追加で取り付けることをご希望のお客様は、都度、弊社にご相談ください。

スーパーデジタル目盛＜高級品＞（オプション） オリジナル商品

・高品質ユニットで高い信頼性を誇ります。
・クロススライドに取り付けます。
・メトリック仕様です。

デジタル目盛は旋盤本体と同時にお買い上げのお客様に限らせていただきます。

デジタルスピードカウンタ（オプション） オリジナル商品
（主軸回転数表示装置）

主軸回転数がデジタル表示されます。

デジタルスピードカウンタは旋盤本体と同時にお買い上げのお客様に限らせていただきます。

木工アタッチメント（オプション） オリジナル商品

・木工作業をする時に大変便利なアタッチメントです。
・クロススライド上に簡単に取り付けられます。（トップスライド用取付穴＜2 箇所＞をそのまま利用）

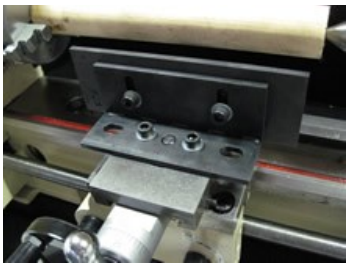

刃物は含まれておりません。

キャリッジストップ（オプション） オリジナル商品

・往復台の停止位置を設定するためのツールで、ベッドに取り付けて使用します。同じ作業を繰り返し行う時に大変便利です。

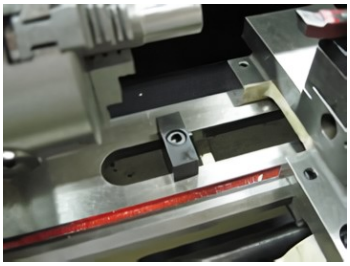

この商品は、マニュアル＜手送り＞切削専用です。

■仕様

●本体

ベッド上振り	：180mm
心間	：350mm（注 1）
主軸貫通孔	：20mm（注 2）
主軸テーパ	：MT-3
主軸回転数	：無段 100～2500min^{-1}
心押台スリーブテーパ	：MT-2
心押台スリーブ繰出	：45mm（注 3）
ねじ切り	：ミリ 0.4-2.0mm
モータ	：単相 100V 1/2HP
所要床面積	：約 700X400mm（最大）
質量	：35Kg

（注 1）実際に加工可能な工作物の長さは心間より約 50mm 短くなります。
（注 2）三爪チャック自体の貫通孔は 16mm です。
（注 3）ドリルチャック装着時の有効繰出量は約 30mm です。

外観及び仕様上の数値は、ロットにより多少異なる場合があります。一般的な作業では、これらが問題となることは殆どありませんが、特別の目的のために、特定の仕様が必ず満たされなければならない場合は、ご発注前に弊社へご確認下さい。

●標準付属品

角スポール（4 面刃物台）　8mm 角バイト用

チェンジギアセット（ねじ切用）

固定センタ MT-2・MT-3

チップトレイ（皿）

工具類

三爪スクロールチャック（80mm　プレシジョンタイプ）

●別売付属品

心押台固定用レバー

チップガード

専用マシンスタンド

デジタルスピードカウンタ（主軸回転数表示装置）

スーパーデジタル目盛（クロス用）

四爪インデペンデントチャック

面板

回し金

直装式コレットチャック MT3 と引き棒セット
（4、6、8、10、12、16、18、20mm）

回転センター MT2

ドリルチャック 10mm/13mm（アーバ MT2 付）

固定振止

移動振止

木工アタッチメント

キャリッジストップ

センタードリル（2mm　両刃　シャンク 6mm）

6 本組バイトセット　6mm/8mm 角

L180V 精密小型旋盤

外観2面寸法図

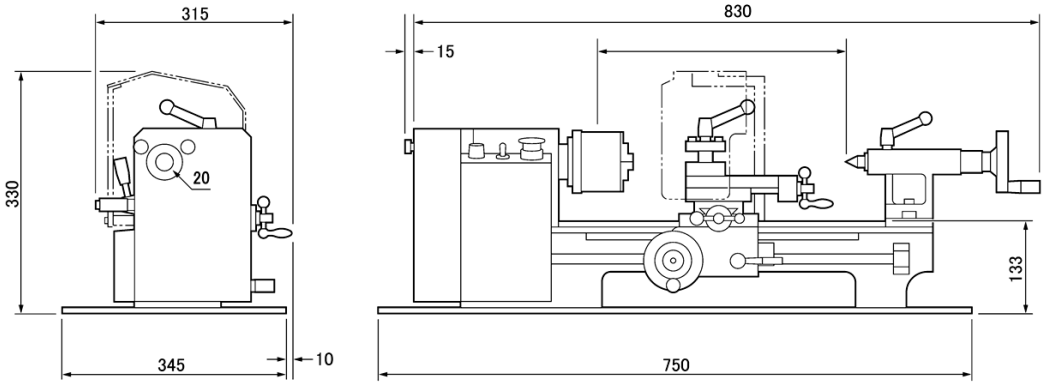

L180V用マシンスタンド

外観2面寸法図

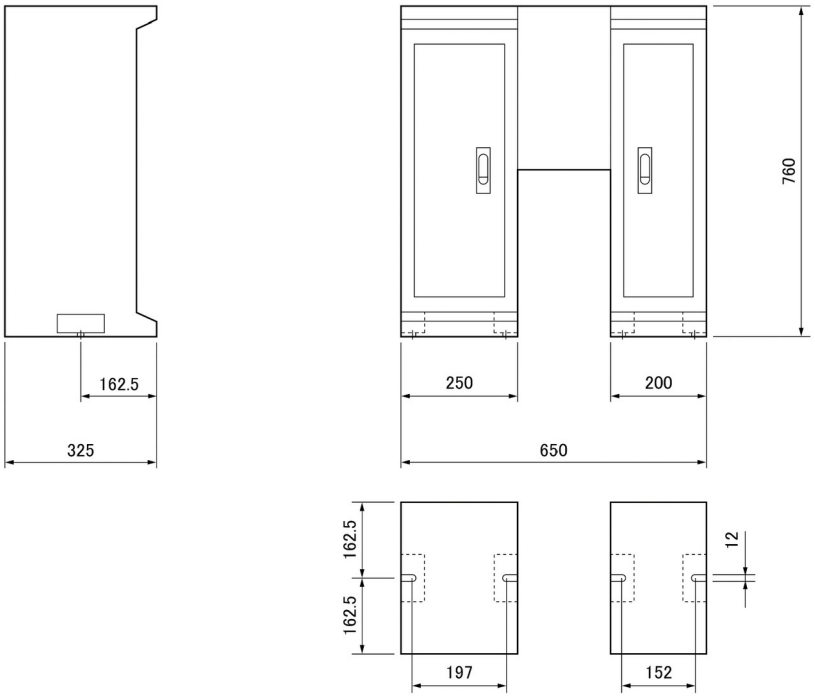

寿貿易株式会社
株式会社メカニクス
〒135-0031 東京都江東区佐賀１丁目 11 番 11 号
TEL：03-3642-3095
FAX：03-3641-8443