寿貿易株式会社
株式会社メカニクス

卓上旋盤・小型旋盤・卓上フライス盤・小型フライス盤・万能工作機械
業界屈指の豊富な品揃え

Mecanix L330-EX 精密高速旋盤

汎用旋盤の機構を採用　マシンの神髄を知る者のみが選ぶこの一台
製造現場でも重宝する実用的マシンです！

●大型生産機の機構をそのまま採用した本格仕様機です。

●機体構造は極めて堅牢に設計され、強力なリブが備えられていますので、重切削に対する充分な剛性があります

●汎用旋盤と同じギアドライブを採用しました。

●長手送りのほかクロス方向の自動送りが可能です。

●親ねじのほかに送り桿が備えられていますので親ねじはねじ切の場合のみ用いられ、ねじの精度を長く保持できます。

●起動レバーによる主軸の正逆転が可能です。

●最大 19mm 角のバイトが装着可能ですので、市販の各種バイトが使用できます。

●寸法図にて、大きさをご確認ください。（ロットにより多少異なる場合があります。）

NEW
L330-EXは、
トップランナー対応高効率モータを搭載していますので、電力使用料やCO2排出量の抑制に貢献します。

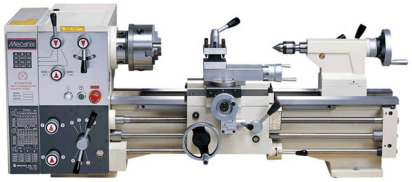

写真は基本セットです。

主軸台
汎用機と同じオイルバス・ギア駆動方式を採用しました。レバーの掛け替えのみで9段の変速が可能です。

主軸
精密テーパーローラーベアリングを採用した本格タイプです。主軸端は国際規格のD1-4を採用。

往復台、クロス・トップスライド
往復台、クロス・トップスライドの摺動面には細密なキサゲ仕上げが施され、高精度で動きは極めて軽快です。
また、クロススライドにはテーパージブが備えられ、大きな切削応力に対応できます。

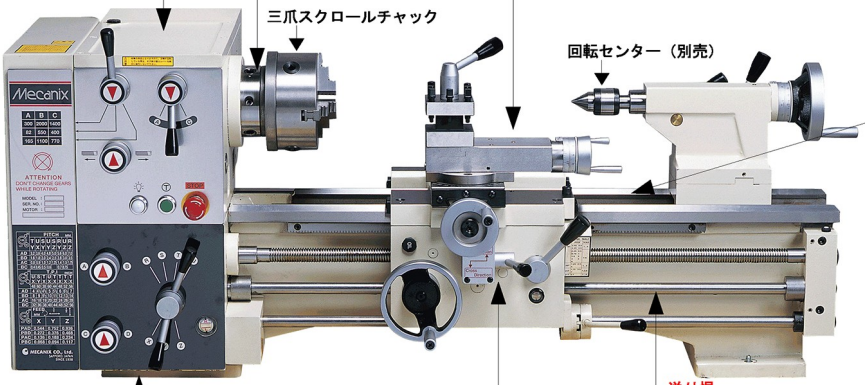

ベッド
ベッドは焼入れの後に精密研削されており、長期にわたり精度が維持されます。

ギアボックス
ねじ切加工の際のギアチェンジはこれらのレバー操作で行います。

送り桿
親ねじのほかに送り桿が備えられていますので、親ねじはねじ切りの場合にのみ用いられ、ねじの精度を長く保持できます。

自動送り機構
長手送りのほかクロス方向の自動送りができ、双方の送りはインターロックされて同時に両方向に送りがかけられるのを防止しています。

鍵付スイッチ（受注生産）

セキュリティに配慮し、鍵付スイッチを取り付けることが出来ます。部外者による操作を未然に防ぎます。

専用マシンスタンド（オプション）

マシンスタンド重量　約62Kg
スプラッシュガード　約10Kg

25mm 角バイトホルダ

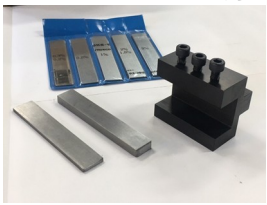
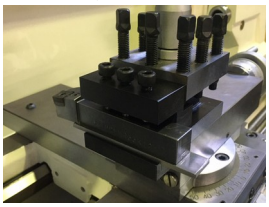

市販の 20、25mm 角バイトを使用するための専用ホルダーです。付属の調整板を併用します。

チャックカバー

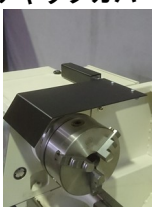

旋盤本体と同時にお買い上げのお客様に限らせていただきます。

チップガード

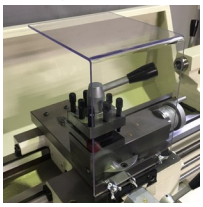

切削内容に応じて左右にスライドさせたり、バイト着脱時に作業の邪魔にならないように、右に旋回させたりすることが可能です。

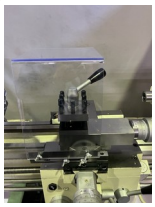
左にスライド

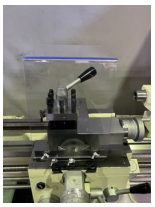
中央に固定

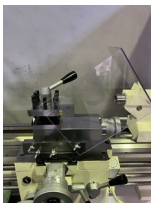
右に旋回

旋盤本体と同時にお買い上げのお客様に限らせていただきます。

●仕様

ベッド上振り	：330mm
心間	：609mm
三爪チャック能力	：正爪 65mm　逆爪 160mm
主軸貫通孔	：40mm
主軸テーパ	：MT5（スリーブをつけて MT3）
主軸回転数	：9 種　82～2000min^{-1}
心押台スリーブテーパ	：MT3
心押台スリーブ繰出	：110mm
ねじ切り	
ミリ	：0.4～7.0mm（30 種）
インチ	：4～56TPI（32 種）
モータ	：三相 200V1500W（注 1）
所要床面積	：約 1500×800mm（最大）
質量	：360Kg

（注 1）ブレーキモータ（トップランナー対応高効率タイプ）付もあります。※受注生産

外観及び仕様上の数値は、ロットにより多少異なる場合があります。一般的な作業では、これらが問題となることは殆どありませんが、特別の目的のために、特定の仕様が必ず満たされなければならない場合は、ご発注前に弊社へご確認下さい。

●標準付属品

三爪スクロールチャック　160mm（バックプレート付）

チェンジギア

スレッドダイヤル

固定センター MT3

センタースリーブ MT5×3

工具類

●別売付属品

専用マシンスタンド

スプラッシュガード（注 2）

四爪インデペンデントチャック　200mm（バックプレート付）

チャックカバー（注 2）

チップガード（注 2）

6 本組バイトセット　13mm 角　HSS 付刃

［右仕上、左仕上、突切、中ぐり、内ねじ、外ねじ］

25mm 角バイトホルダ

面板 253mm（押さえ金具付）

回転センター　MT3

切削油ポンプセット（三相または単相）

ドリルチャック 13mm（アーバ MT3 付）

固定振止

移動振止

キャリッジストップ（マイクロストッパ）

クイックチェンジツールポスト

センタードリル（2mm　両刃　シャンク 6mm）

（注 2）旋盤本体を同時にお買い上げの場合に限らせていただきます。

L330-EX 精密高速旋盤

外観2面寸法図

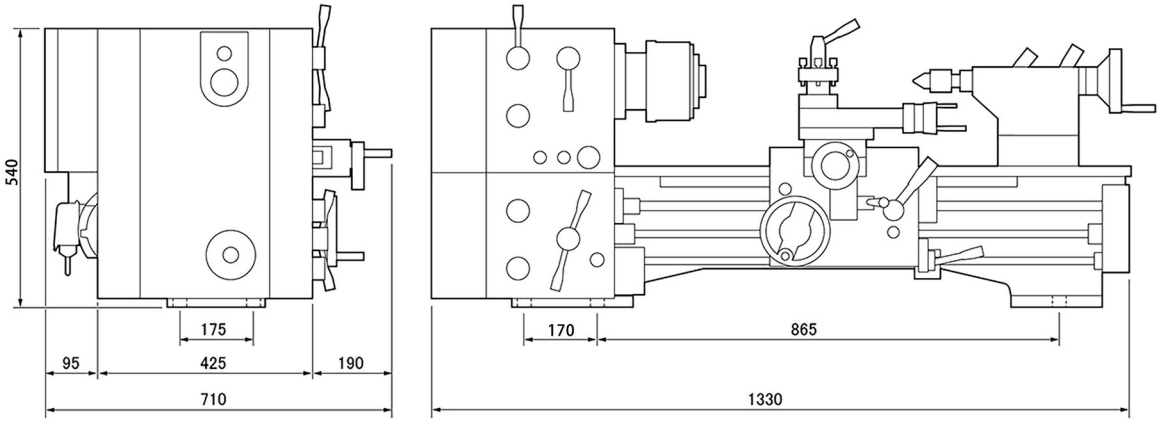

L330-EX用マシンスタンド

外観2面寸法図

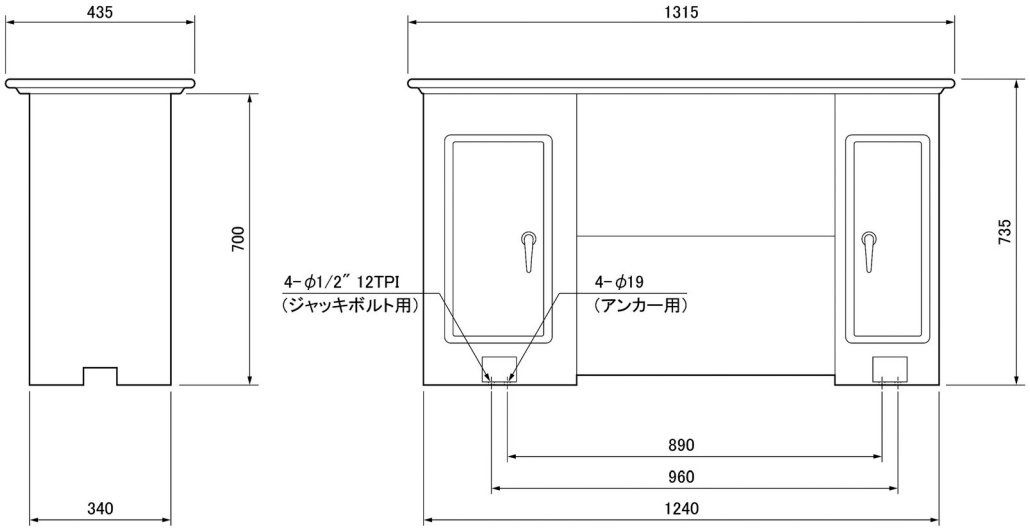

寿貿易株式会社
株式会社メカニクス
〒135-0031 東京都江東区佐賀１丁目 11 番 11 号
TEL：03-3642-3095
FAX：03-3641-8443