寿貿易株式会社
株式会社メカニクス

卓上旋盤・小型旋盤・卓上フライス盤・小型フライス盤・万能工作機械
業界屈指の豊富な品揃え

Shop-Ace M18A-EX 小型フライス盤

- 日立製トップランナー対応高効率モータを搭載していますので、電力使用料や CO2 排出量の抑制に貢献します。
  （三相 200V 標準仕様の場合のみ）
- 加工範囲の広さを誇る小型ベッド型フライス盤の決定版です。
- フトコロが広く、ヘッドは水平方向に 360 度旋回しますから、様々なワークに幅広く対応出来ます。
- 主軸テーパは MT3 ですので、市販の工具が利用出来ます。
- モータ出力は強力 750W（1HP）、重切削も可能です。
- オプションで強力長手自動送り装置を取り付けることが出来ます。
- 寸法図にて、大きさをご確認下さい。

変速

ベルトの掛け替えにより、12段の変速が可能です。

主軸ヘッド

ヘッドは、水平方向に360度旋回しますので、様々なワーク加工に対応出来ます。

主軸

主軸テーパーはMT3ですので、市販の工具が利用出来ます。

ストッパー

移動範囲は、ストッパーの駒によって任意に設定できますから、同一寸法の切削を連続して行う定寸作業に大変便利です。

ファインフィード

ウォーム機構によるファインフィードが可能です。

コラム（円柱）

大径厚肉の鋼管製。強力な駆動モーターのパワーに充分対応出来ます。

XYテーブル

滑り面は精密研削仕上げされ、XY方向とも、テーブルの動きは滑らかです。

マイクロメーター・カラー

テーブルの左右・前後動は、マイクロメーター・カラーにより、正確な送り量を読み取ることが出来ます。（1目盛0.025mm）

専用スタンド（オプション）

鋼板製（工具収納棚付）
重量約 31Kg

長手自動送り装置付き

長手自動送り装置は単相 100V です。
【特注】特殊トランス搭載による三相 200V 仕様もあります。

●仕様

軸端/テーブル間	：360mm
フトコロ	：200mm
テーブル	：585×190mm
長手（左右）送り	：355mm
クロス（前後）送り	：140mm
主軸回転数	：12 種 90～2150min^{-1}
主軸テーパ	：MT3
主軸繰出	：95mm
モータ	：三相 200V750W または単相 100V750W
所要床面積	：約 1300×1000mm（最大）
質量	：155kg

外観及び仕様上の数値は、ロットにより多少異なる場合があります。一般的な作業では、これらが問題となることは殆どありませんが、特別の目的のために、特定の仕様が必ず満たされなければならない場合は、ご発注前に弊社へご確認下さい。

●標準付属品

ドリルチャックアーバ（MT3）

工具類

●別売付属品

専用マシンスタンド

万力（旋回ベース付き）

テーパジョー・セリ板（万力大専用）

角度付万力（アングルバイス）

ドリルチャック（13mm）

コレットホルダー　MT3（25 型）

コレット（25 型）　2mm～16mm（2mm トビ）

コレットホルダ　MT3（40 型）

コレット（40 型）　6・8・10・12・16・20・25mm

ミーリングアーバ MT3

ボーリングヘッド MT3

インデクスロータリーテーブル

三爪スクロールチャック（インデクス用）

同上用チャックアダプタ（インデクス用・テーブル用）

押え金

フェイスカッターセット（本格タイプ）

デジタルスケール

M18A-EX 小型フライス盤

外観2面寸法図

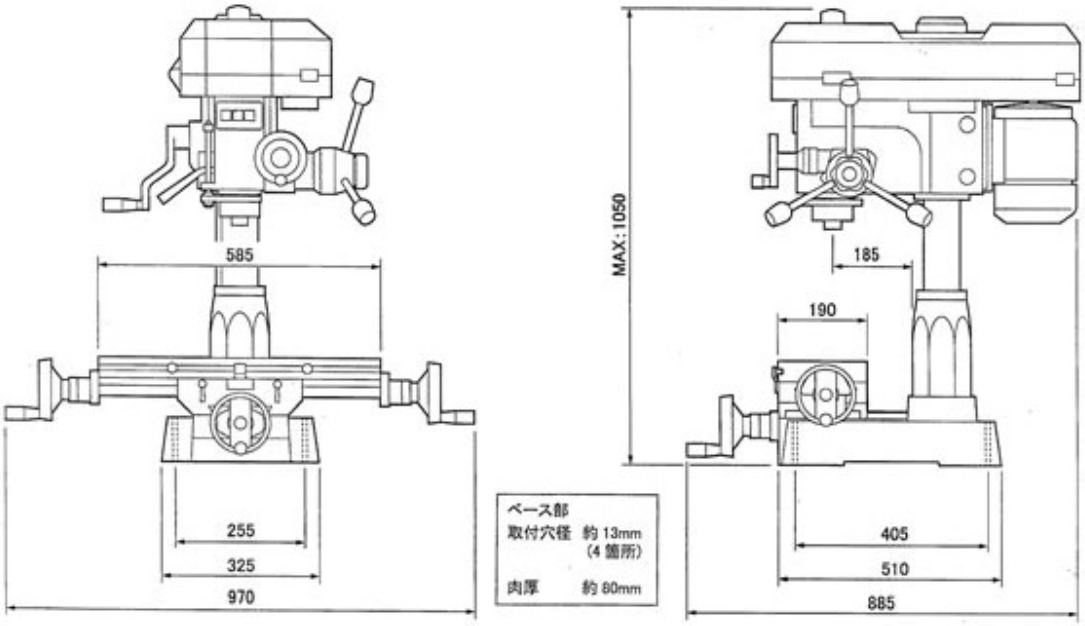

M18A-EX用マシンスタンド

外観2面寸法図

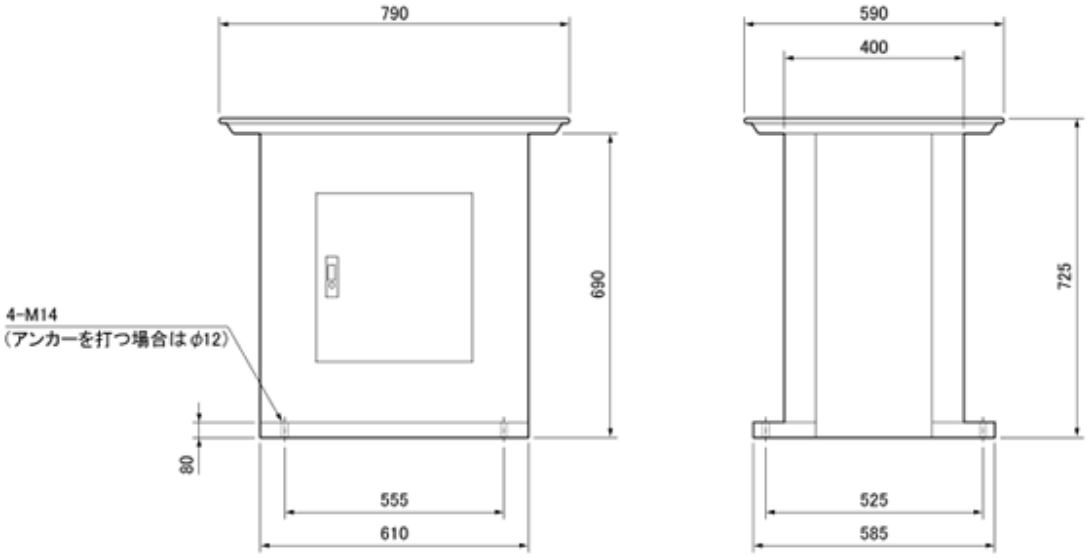

寿貿易株式会社
株式会社メカニクス
〒135-0031 東京都江東区佐賀１丁目 11 番 11 号
TEL：03-3642-3095
FAX：03-3641-8443